Robotnik

RB-VOGUI

ROBOT MÓVIL AUTÓNOMO

APLICACIONES LOGÍSTICAS
EN **INTERIOR Y EXTERIOR**

GRAN MOVILIDAD Y
VERSATILIDAD

APLICACIONES INDUSTRIALES

INVESTIGACIÓN & DESARROLLO

RECOGIDA Y TRANSPORTE

AGRICULTURA

ROS

www.robotnik.eu

RB-VOGUI

Robotnik

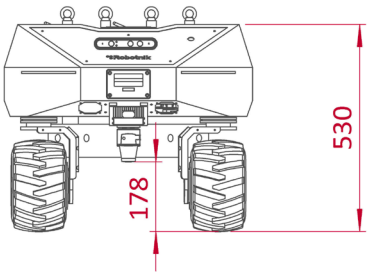

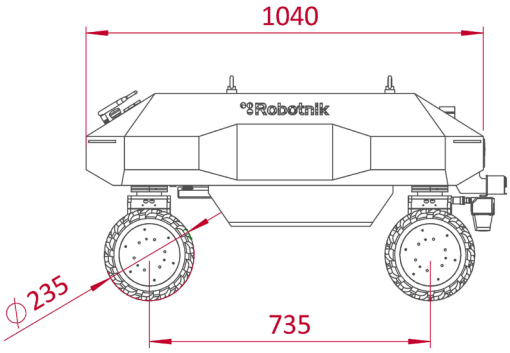

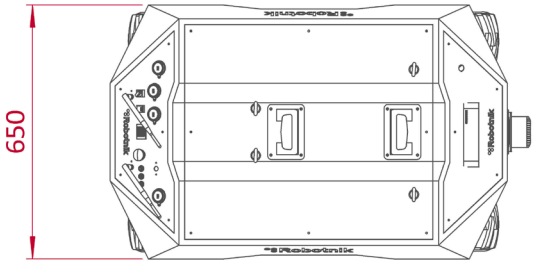

ESPECIFICACIONES TÉCNICAS

MECÁNICAS

Dimensiones	**1.040 x 650 x 530 mm**
Peso	**165 kg**
Velocidad	**2,5 m/s**
Entorno	**Interior/Exterior**
Autonomía	**Hasta 6 h**
Baterías	**$LiFePO_4$ 30Ah@48V**
Motores de tracción	**4 x 500 W con freno**
Sistema de tracción	**Omnidireccional / doble ackerman**
Motores de dirección	**4**
Protección	**IP50 (IP53 weatherproof opcional)**
Rango de temperatura	**-10°C a +45°C**
Capacidad de carga	**Hasta 150 Kg**
Máxima pendiente	**47 %**

CONTROL

Controlador	**Arquitectura abierta en ROS PC integrado con Linux**
Comunicación	**WiFi 02.11a / b / g / n / ac Bluetooth 5.1 (5G/4G opcional)**
Conectividad	**USB, RJ45, HDMI, conectores de alimentación 12, 24 VDC y batería**

JB.03.23